RÉCRÉAFRANCE
ÉQUIPEMENTS DE JEUX ET DE LOISIRS

ART. 5760151B

TOURNIQUET SOLANO 2-2

+3 ans

Certifié selon la Norme Européenne EN 1176 par l'institut allemand TÜV

Hauteur de chute
130 cm

Dimensions
334 x 14 x 231h cm

Espace minimum
840 x 840 cm

Zone d'impact
70 m²

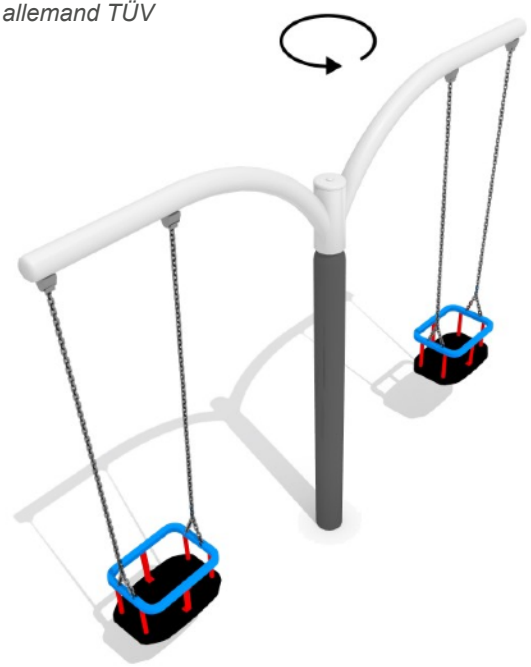

Structure en acier galvanisé.

PLAN

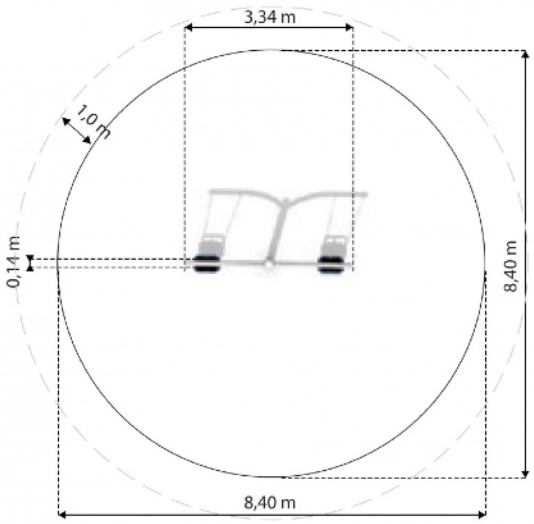

COMPOSITION

- **2 sièges bébé suspendus sur chaines**

INFORMATIONS PRODUIT

- **Garantie:**
- 5 ans pour: parties métalliques, parties aluminium, polyéthylène
- 2 ans pour: cordes, clips, connecteurs, revêtements peints
- 1 an pour: roulements, ressorts, pièces de fixations pour balançoire