RÉCRÉAFRANCE
ÉQUIPEMENTS DE JEUX ET DE LOISIRS

ART. 5731652-T

BASCULE TULIP

Certifié selon la Norme Européenne EN 1176 par l'institut polonais INT

3-15 ans

Hauteur de chute
90 cm

Dimensions
280 x 51 x 90h cm

Espace minimum
480 x 251 cm

Zone d'impact
9,8 m²

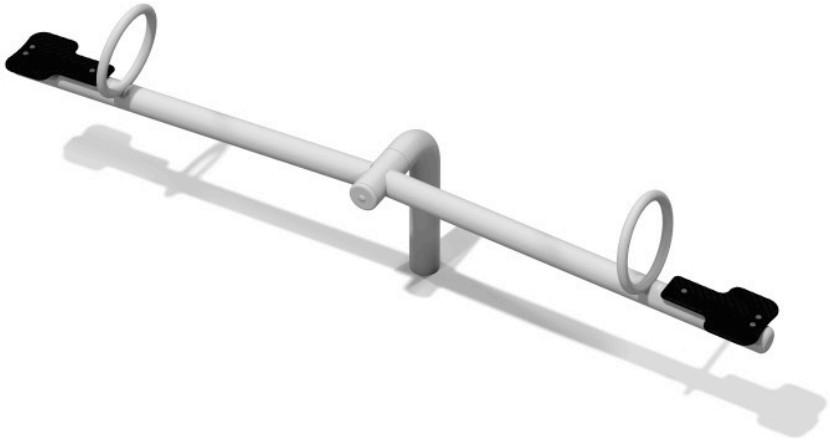

Structure en acier galvanisé.

PLAN

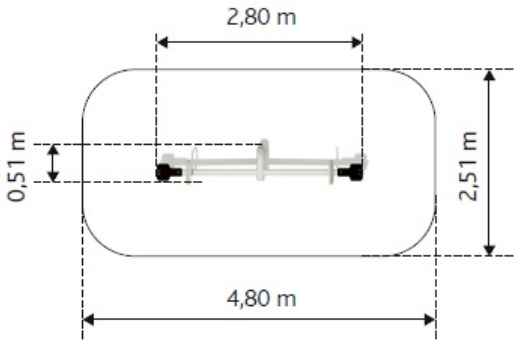

COMPOSITION

- **1 bascule droite**

INFORMATIONS PRODUIT

- **Garantie:**
- 5 ans pour: parties métalliques, parties aluminium, polyéthylène
- 2 ans pour: cordes, clips, connecteurs, revêtements peints
- 1 an pour: roulements, ressorts, pièces de fixations pour balançoire