RÉCRÉAFRANCE
ÉQUIPEMENTS DE JEUX ET DE LOISIRS

ART. 57141413T

TOURELLE CACTUS 1

Certifié selon la Norme Européenne EN 1176 par l'institut polonais INT

3-15 ans

Hauteur de chute
90 cm

Dimensions
293 x 184 x 180h cm

Espace minimum
597 x 483 cm

Zone d'impact
26 m²

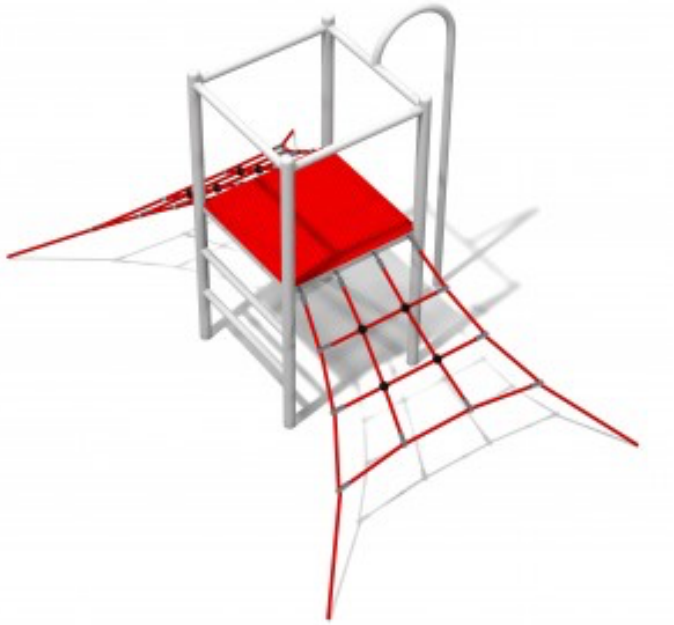

Structure en acier galvanisé.

PLAN

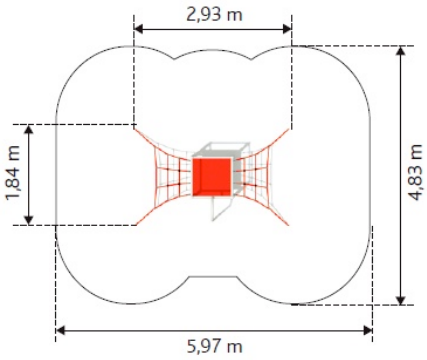

COMPOSITION

- **1 tourelle**
- **2 filets à grimper**
- **1 mât de pompier**

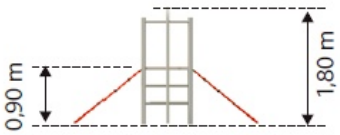

INFORMATIONS PRODUIT

- **Garantie:**
- 5 ans pour: parties métalliques, parties aluminium, polyéthylène
- 2 ans pour: cordes, clips, connecteurs, revêtements peints
- 1 an pour: roulements, ressorts, pièces de fixations pour balançoire