RÉCRÉAFRANCE
ÉQUIPEMENTS DE JEUX ET DE LOISIRS

ART.577811 EDITO 1

- ans

Certifié selon la Norme Européenne EN 1176 par l'institut allemand TÜV

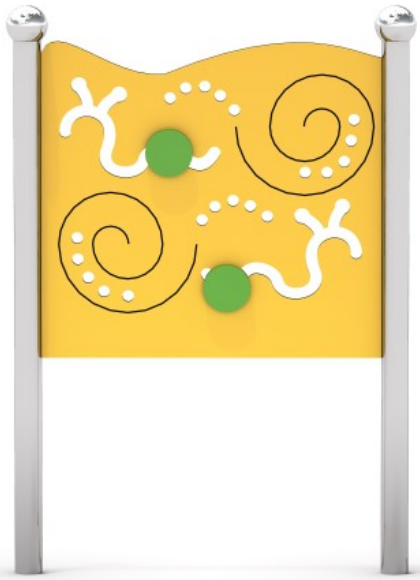

Hauteur de chute
- cm

Dimensions
90 x 10 x 125h cm

Espace minimum
397 x 310 cm

Zone d'impact
- m²

Structure en inox.

PLAN

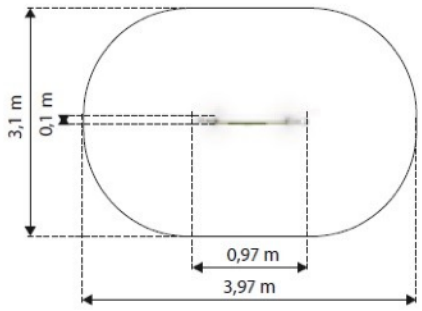

COMPOSITION

- **1 panneau en inox.**
- **2 postes pour jouer**

INFORMATIONS PRODUIT

- **Garantie:**
- 5 ans pour: parties métalliques, parties aluminium, polyéthylène
- 2 ans pour: cordes, clips, connecteurs, revêtements peints
- 1 an pour: roulements, ressorts, pièces de fixations pour balançoire